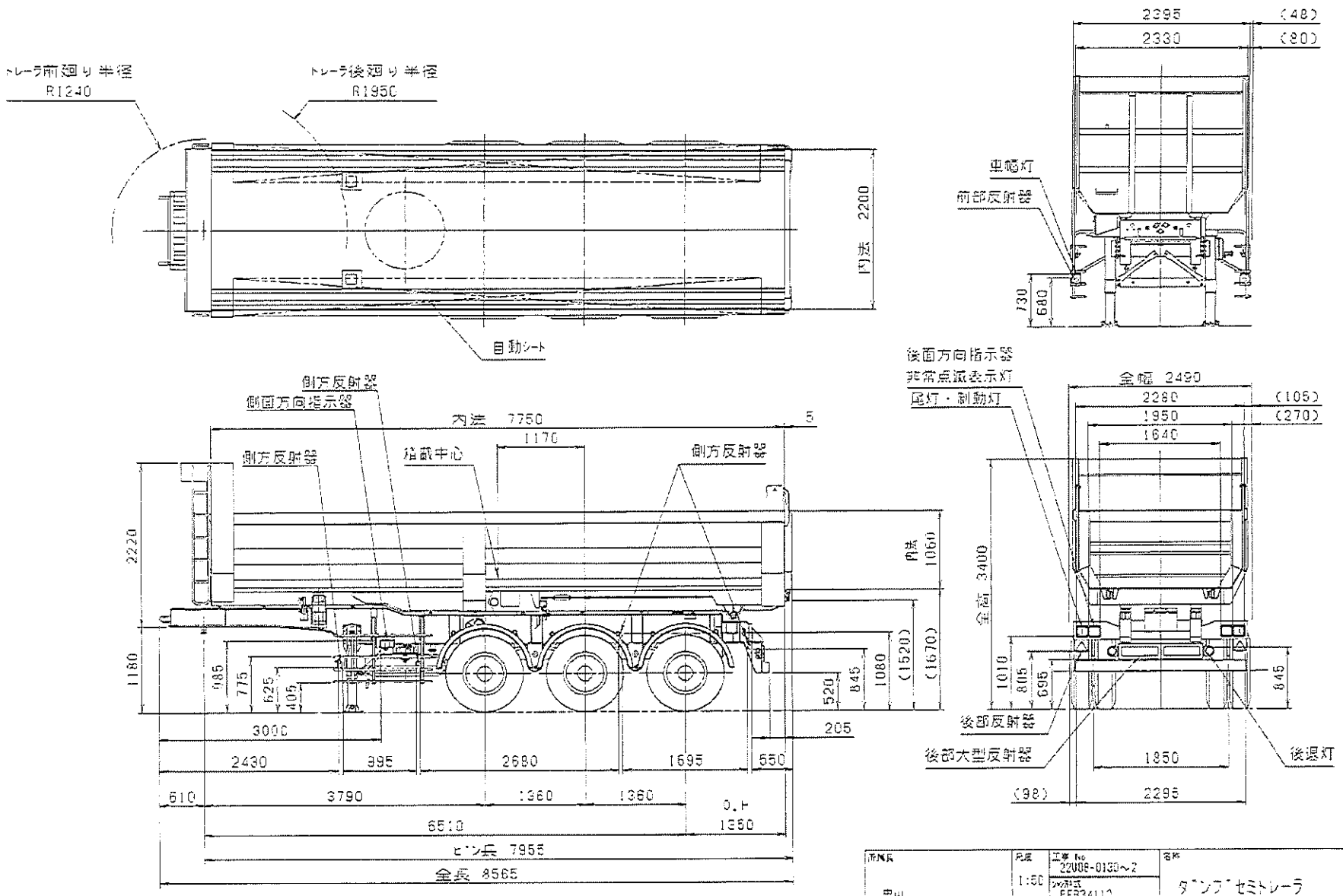

所属長 中山	尺度 1:50	工事 No 22008-0130～2 / シャシ形式 FF534112	名称 ダンプセミトレーラ
検図 平木	担当	形式 KD30-69A	図番 OKD3-00856
		発行日 2023.2.24	図面No NF01. 00D

Kyokuto Kaihatsu Kogyo Co.,Ltd.